Scheda
TECNICA
ITA

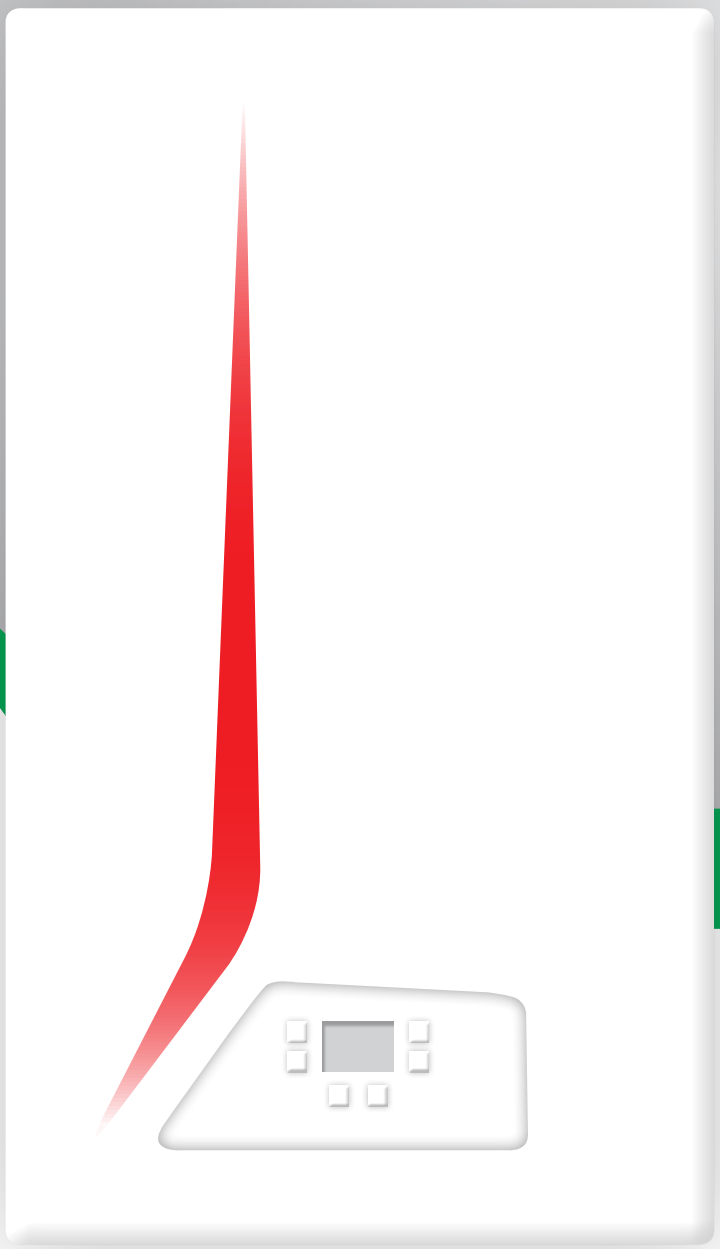

CITY CLASS

25 K 25 KR
30 K
35 K 35 KR

Green Heating Technology
ITALTHERM

Caldaie • Scaldabagni • Sistemi Solari • Climatizzatori

Modelli disponibili

Modello		Tipo gas *	Codice
City Class 25 K	Portata Termica max. 25,0 kW	Metano G20 (Propano G31; G230)	301001419
City Class 25 KR	Portata Termica max. 25,0 kW	Metano G20 (Propano G31; G230)	301001433
City Class 30 K	Portata Termica max. 30,0 kW	Metano G20 (Propano G31; G230)	301001420
City Class 35 K	Portata Termica max. 33,2 kW	Metano G20 (Propano G31; G230)	301001439
City Class 35 KR	Portata Termica max. 33,2 kW	Metano G20 (Propano G31; G230)	301001440

* *Tutte le caldaie della gamma sono impostate in fabbrica per funzionare a Metano G20 e possono essere impostate per funzionare con uno degli altri tipi di gas citati, per mezzo del menu tecnico sul pannello comandi e senza sostituzione di componenti.*

Voci di capitolato *(caratteristiche generali)*

Caldaia murale a gas a condensazione per riscaldamento e produzione di acqua calda (istantanea modelli K; con accumulo remoto modelli KR), a camera stagna e tiraggio forzato (C13 - C33 - C43 - C53 - C63 - C83 - C93) o camera aperta(1) e tiraggio forzato (B23 - B23P).

(1) il tipo di apparecchio Bxx rientra nella denominazione "a camera aperta" perché l'aspirazione avviene nell'ambiente di installazione e non per differenze costruttive della caldaia.

- Classificazione efficienza energetica: Classe A in riscaldamento e Classe A sanitario profilo XL (mod 25K – 30K) Classe B sanitario profilo XXL (mod. 35 K)
- Sistema di auto-calibrazione della combustione attivo anche durante il normale funzionamento
- Basse emissioni di NOx (classe 6 secondo EN 15502) e CO
- Protezione elettrica IP X5D
- Può essere installata all'interno oppure all'esterno in luogo parzialmente protetto (t. min 0°C)
- Gruppo idraulico realizzato completamente in ottone
- Accensione elettronica di fiamma con controllo di sicurezza a ionizzazione
- Modulazione elettronica continua di fiamma (1:10) sul riscaldamento e sul sanitario
- Bruciatore a premiscelazione totale
- Campo di regolazione temperatura acqua sanitaria: 30°C÷55°C modelli K - 30°C÷60°C modelli KR
- Dispositivo antigelo con sonda elettronica sul riscaldamento e sul sanitario
- Campo di regolazione temperatura acqua riscaldamento Alta Temperatura: 35°C/80°C
- Campo di regolazione temperatura acqua riscaldamento Bassa Temperatura: 20°C/45°C
- Scheda elettronica con integrati due ingressi da termostato ambiente per le zone di Alta e Bassa temperatura ed ingresso ausiliario configurabile come termostato di sicurezza Bassa Temperatura o come terzo Termostato Ambiente ausiliario
- Doppio controllo di temperatura fluido primario mediante sonde NTC collegate su mandata e ritorno
- Scambiatore sanitario a piastre in acciaio inox (modelli K)
- Pompa di circolazione con degasatore incorporato, modulazione controllata elettronicamente, con post-circolazione (eventualmente escludibile) e cicli antibloccaggio.
- Vaso di espansione da 8 litri (da 10 litri nei modelli da 35kW)
- Predisposizione per scarico fumi Ø50 mm
- Possibilità di scarico fumi Ø50 mm, rigido e flessibile, oltre 40 m (mod. 25 K)
- Valvola tre vie elettrica incorporata in caldaia (anche nei modelli KR)
- Funzionamento con pressione min. dell'acqua a 0,2 bar con portate min. di 2,8 l/min
- Protezione anti disturbi radio
- Comando remoto opzionale per regolazione e controllo caldaia a distanza, con funzione di regolatore climatico dotato di display grafico, orologio settimanale, sistema di autodiagnosi e segnalazione anomalie
- Predisposizione per collegamento a sonda esterna e/o impianti a zone
- Doppia modalità spegnimento automatico sanitario istantaneo (modelli K): alla temperatura massima di 75°C oppure 3°C oltre il set-point impostato dall'utente
- Ritardo di riaccensione riscaldamento impostabile da 0 a 15 minuti
- Termostato di sicurezza contro le sovratemperature dello scambiatore primario
- Fusibile termico sul gruppo di combustione
- Fusibile termico sulla temperatura di scarico fumi
- Pressostato di sicurezza mancanza acqua (bassa pressione riscaldamento)
- By-pass automatico
- Sifone raccogli condensa con separatore a secco
- Pozzetti per il campionamento dei fumi direttamente in caldaia
- Trasformazione gas da menu tecnico su pannello comandi senza sostituzione di componenti.
- Scambiatore primario in acciaio inox a spirale singola con passaggi maggiorati attacchi: 28 mm (mod. 30 – 35 K – KR) 25,4 mm (25 K –KR)
- Certificazione RANGE RATED: la portata termica massima della caldaia si può adeguare all'effettivo fabbisogno termico dell'impianto
- Segnalazione di avviso manutenzione
- Memoria delle ultime 10 segnalazioni con visualizzazione delle condizioni di arresto della caldaia

Dimensioni ed ingombro

modelli K

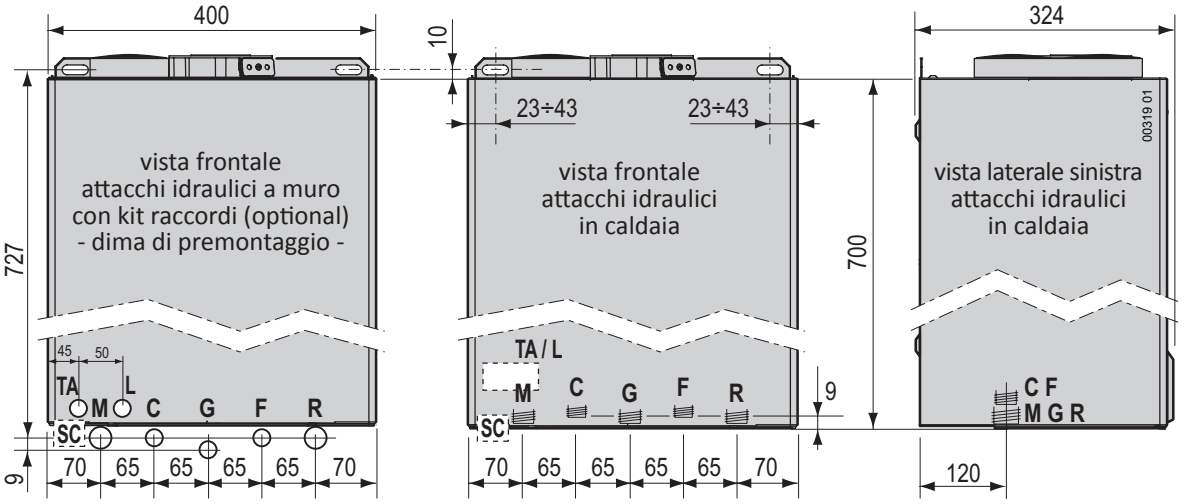

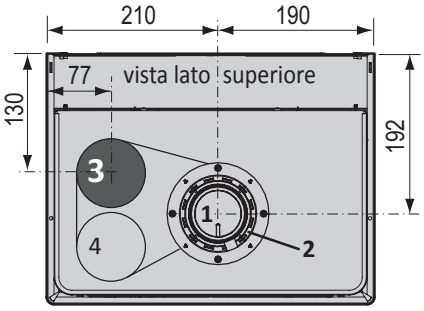

Legenda:

1 Scarico
2 Aspirazione per sistema coassiale
3 Aspirazione per sistema sdoppiato
4 predisposizione per un accessorio non previsto in questo modello; ***non usare come aspirazione!***
M Mandata impianto (¾")
C Uscita acqua calda (½")
G Gas: attacco in caldaia ¾";
a dima con kit raccordi originale ½"
F Entrata acqua fredda (½")
R Ritorno impianto (¾")
TA/L Posizione indicativa collegamenti alimentazione elettrica e termostato ambiente
TA Termostato ambiente
L Linea elettrica
SC Posizione indicativa scarico condensa

modelli KR

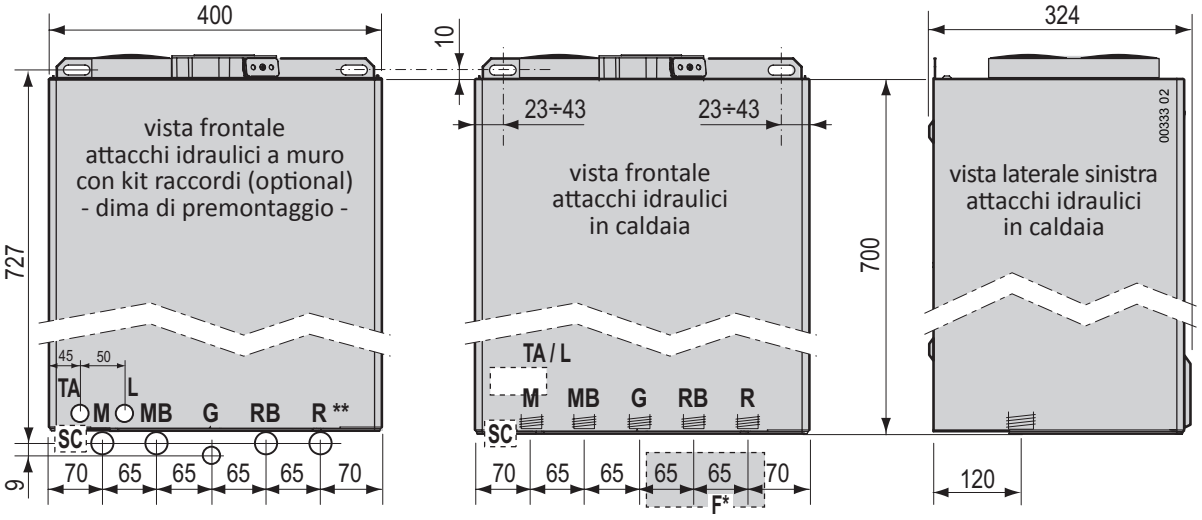

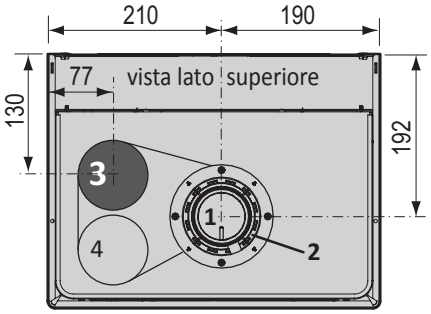

Legenda:

1 Scarico
2 Aspirazione per sistema coassiale
3 Aspirazione per sistema sdoppiato
4 predisposizione per un accessorio non previsto in questo modello; ***non usare come aspirazione!***
M Mandata impianto (¾")
MB Mandata a bollitore (¾")
G Gas: attacco in caldaia ¾";
a dima con kit raccordi originale ½"
RB Ritorno da bollitore (¾")
R** Ritorno impianto (¾")
TA/L Posizione indicativa collegamenti alimentazione elettrica e termostato ambiente
TA Termostato ambiente
L Linea elettrica
SC Posizione indicativa scarico condensa
F* Posizione indicativa entrata acqua fredda (per caricamento impianto, installando il rubinetto di caricamento/pressurizzazione impianto fornito con la caldaia)

N.B.: * l'attacco F per il caricamento/pressurizzazione impianto può essere posizionato in qualsiasi punto ma, per poter essere facilmente raggiunto dal raccordo flessibile fornito con la caldaia, consigliamo di prevederlo nella zona indicata.

** La posizione verticale dell'attacco ritorno impianto **R** mostrata in figura **NON è valida** installando il rubinetto di caricamento/pressurizzazione impianto fornito con la caldaia.

Dimensionamento dei sistemi di fumisteria

*Sistema separato (C_{43} , C_{53} , C_{83} , C_{93} *)*

Vedere "Tabelle lunghezze sistemi" a pagina 5 per dimensionare i condotti in funzione di: modello di caldaia; tipo di gas combustibile; distanza da coprire; diametro dei sistemi.

In casi particolari (intubamento con diametri ridotti e/o lunghezze notevoli) è possibile intervenire sulle impostazioni della caldaia (da parte di un Tecnico). **Un dimensionamento errato porterebbe ad inconvenienti** quali: combustione incorretta; emissioni e rendimenti fuori specifica; allarmi per blocco caldaia; sporcamento o usura precoce del sistema combustione.

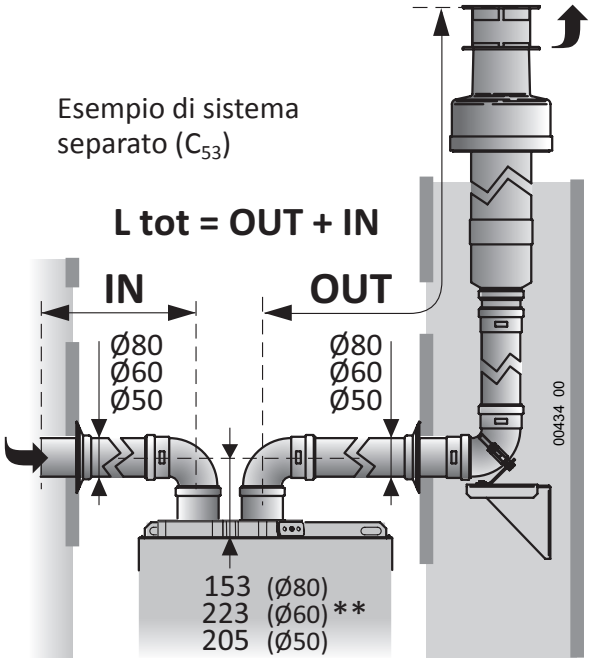

Esempio di sistema separato (C_{53})

** **Nota:** Con il sistema separato è possibile realizzare anche sistemi di tipo C_{13} e C_{33}.*

*** Le misure dell'asse dei condotti sono riferite al filo superiore caldaia ed immediatamente all'imbocco della prima curva ad angolo retto. Non sono considerati i dislivelli dovuti alle pendenze.*

Sistema coassiale (C_{13} , C_{33})

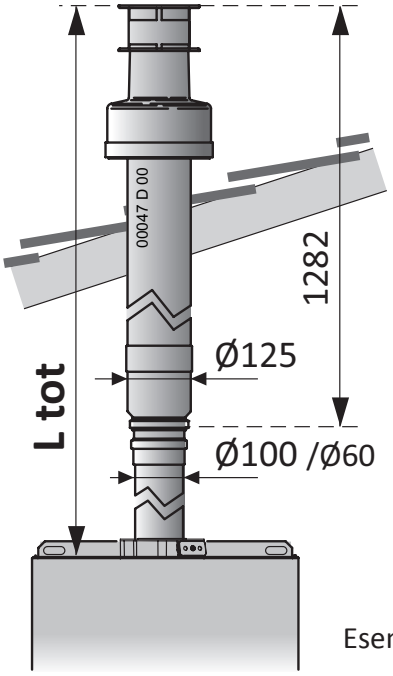

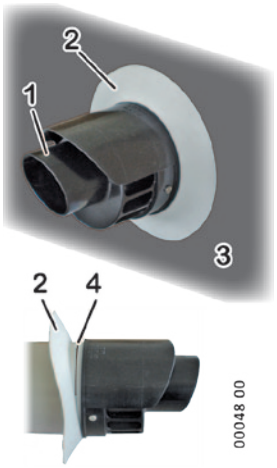

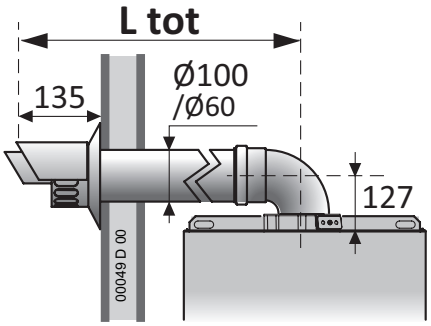

Esempio di sistema coassiale orizzontale (C_{13})

*Montare il terminale di scarico coassiale orizzontale con la testina di scarico **1** IN ALTO, come mostrato nella figura, rispettando le misure nel disegno. Controllare che il rosone elastico **2** sia alloggiato nella scanalatura **4** e che aderisca alla superficie del muro **3**.*

Esempio di sistema coassiale verticale (C_{33})

Green Heating Technology ITALTHERM

Lunghezza sistemi

Come leggere le tabelle

- Ogni tabella è relativa ad un solo modello ed è valida per i tipi di gas indicati
- I dati differiscono in funzione del diametro del sistema di aspirazione e scarico e del tipo di condotti utilizzati: rigido (liscio) o con tubo flessibile (corrugato). Non sono contemplati sistemi costituiti da tipi di condotto misti
- La caldaia, con impostazioni di fabbrica, copre una gamma di lunghezze che soddisfa la maggior parte delle applicazioni. All'occorrenza è possibile variare alcuni parametri di funzionamento per soddisfare una gamma di lunghezze aumentata. Il Servizio Assistenza è in grado di effettuare questa modifica.
- **L tot** è la massima lunghezza (fisica del condotto tubolare + equivalente delle curve) del sistema:
  - in caso di sistemi separati, è la somma delle lunghezze totali dei tratti di aspirazione (IN) + scarico (OUT). Nel sistema orizzontale sono comprese le 2 curve necessarie per rendere orizzontali i condotti, cioè quella a 90° sull'attacco aspirazione aria e quella a 90° sull'attacco scarico fumi della caldaia
  - in caso di sistemi coassiali, è la lunghezza fisica di tale sistema. Nel sistema orizzontale è compresa la prima curva coassiale a 90° sull'attacco fumi della caldaia per rendere orizzontale il condotto
- Curva a 90° o a 45°
  - Sono sempre intese come curve ***aggiuntive***, vale a dire che nei sistemi orizzontali sono quelle eventualmente installate ***oltre*** a quelle già previste per tali sistemi. Devono essere incluse nel calcolo della **L tot** in base alla loro lunghezza equivalente riportata in tabella.

Tabelle lunghezze sistemi

City Class 25 K	gas: G20 - G31 - G230		con impostazioni di fabbrica			con impostazioni modificate *questa operazione può essere effettuata solo da personale autorizzato*		
	Diametro	tipo	L tot min÷max (m)	Curva 90° (m)	Curva 45° (m)	L tot min÷max (m)	Curva 90° (m)	Curva 45° (m)
	Ø 80mm	rigido oriz.	1 ÷ 60	1.5	0.9			
		rigido vert.	1 ÷ 62	1.5	0.9			
		flessibile	1 ÷ 62					
	Ø 60mm	rigido oriz.	1 ÷ 20	1.8	1.4			
		rigido vert.	1 ÷ 22	1.8	1.4	21 ÷ 40	1.8	1.4
		flessibile	1 ÷ 22			21 ÷ 40		
	Ø 50mm	rigido oriz.	1 ÷ 10	2.0	1.4			
		rigido vert.	1 ÷ 12	2.0	1.4	13 ÷ 20 21 ÷ 41	2.0	1.4
		flessibile	1 ÷ 10			11 ÷ 20 21 ÷ 41		
	Ø 100/60	coassiale oriz.	1 ÷ 10	2.0	1.0			
		coassiale vert.	1 ÷ 12	2.0	1.0			

City Class 30 K	gas: G20 - G31 - G230		con impostazioni di fabbrica			con impostazioni modificate *questa operazione può essere effettuata solo da personale autorizzato*		
	Diametro	tipo	L tot min÷max (m)	Curva 90° (m)	Curva 45° (m)	L tot min÷max (m)	Curva 90° (m)	Curva 45° (m)
	Ø 80mm	rigido oriz.	1 ÷ 58	1.5	0.9			
		rigido vert.	1 ÷ 60	1.5	0.9			
		flessibile	1 ÷ 60					
	Ø 60mm	rigido oriz.	1 ÷ 18	1.8	1.4			
		rigido vert.	1 ÷ 20	1.8	1.4	21 ÷ 38	1.8	1.4
		flessibile	1 ÷ 20			21 ÷ 38		
	Ø 50mm	rigido oriz.	1 ÷ 8	2.0	1.4			
		rigido vert.	1 ÷ 10	2.0	1.4	11 ÷ 18	2.0	1.4
		flessibile	1 ÷ 10			11 ÷ 18		
	Ø 100/60	coassiale oriz.	1 ÷ 8	2.0	1.0			
		coassiale vert.	1 ÷ 10	2.0	1.0			

City Class 35 K	gas: G20 - G31 - G230		con impostazioni di fabbrica			con impostazioni modificate *questa operazione può essere effettuata solo da personale autorizzato*		
	Diametro	tipo	L tot min÷max (m)	Curva 90° (m)	Curva 45° (m)	L tot min÷max (m)	Curva 90° (m)	Curva 45° (m)
	Ø 80mm	rigido oriz.	1 ÷ 58	1.5	0.9			
		rigido vert.	1 ÷ 60	1.5	0.9			
		flessibile	1 ÷ 60					
	Ø 60mm	rigido oriz.	1 ÷ 18	1.8	1.4			
		rigido vert.	1 ÷ 20	1.8	1.4			
		flessibile	1 ÷ 20					
	Ø 50mm	rigido oriz.	1 ÷ 8	2.0	1.4			
		rigido vert.	1 ÷ 10	2.0	1.4			
		flessibile	1 ÷ 10					
	Ø 100/60	coassiale oriz.	1 ÷ 8	2.0	1.0			
		coassiale vert.	1 ÷ 10	2.0	1.0			

Componenti

Vista interna modelli K

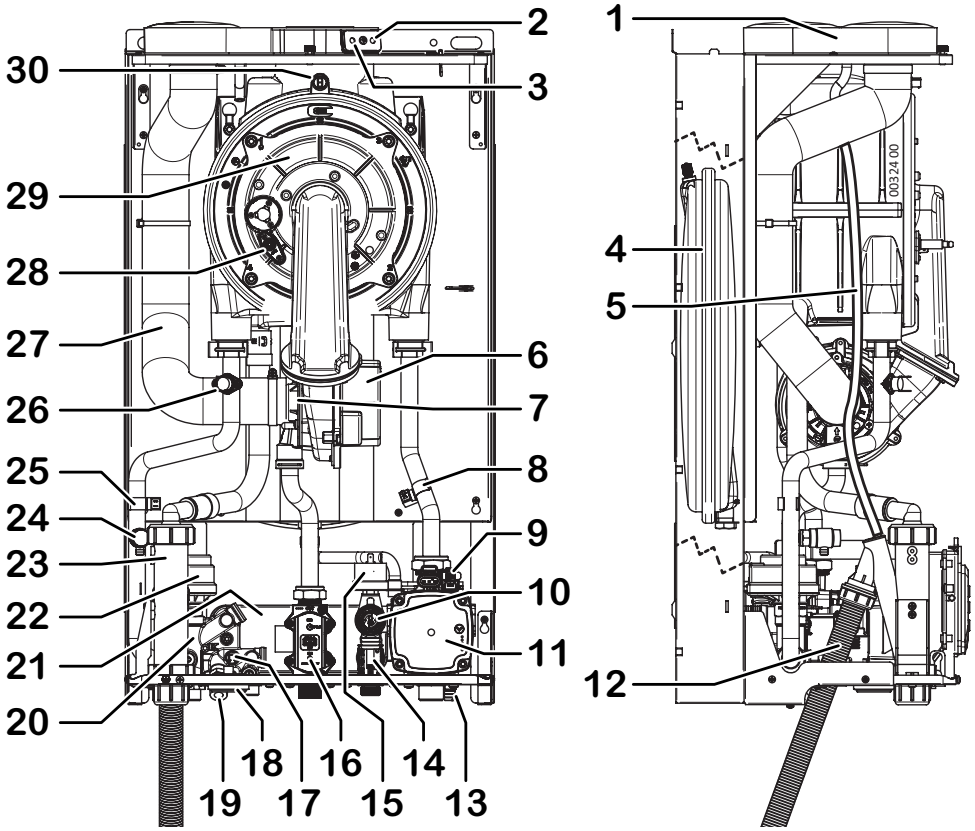

Schema funzionale modelli K

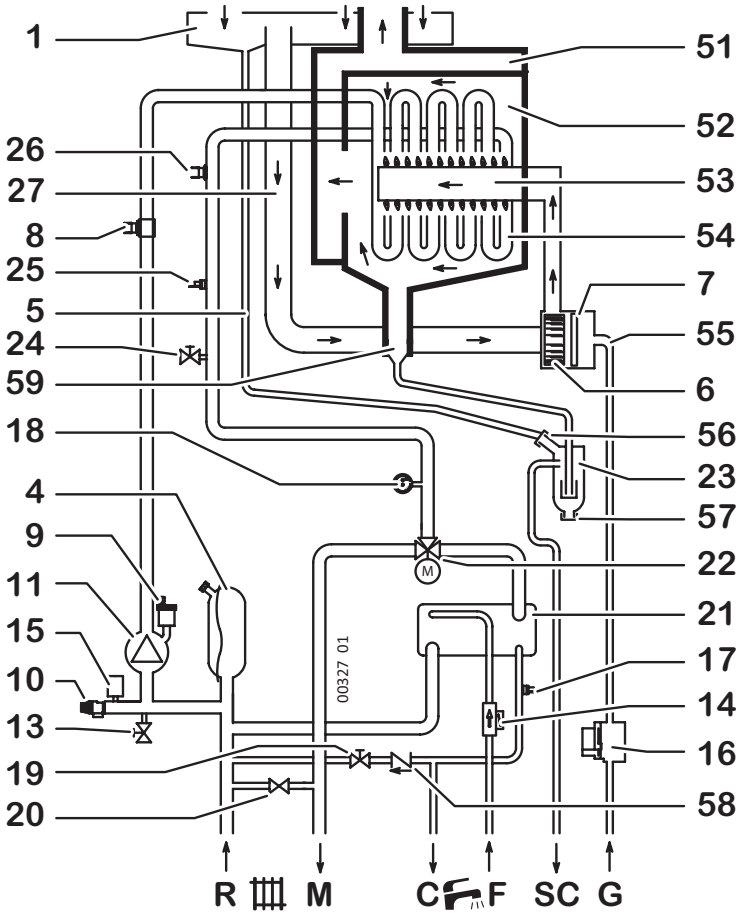

1 Flangia aspirazione/scarico fumi
2 Presa per prova combustione (aspirazione)
3 Presa per prova combustione (scarico)
4 Vaso espansione
5 Tubo scarico acqua da flangia aspirazione
6 Motoventilatore
7 Sistema di miscelazione aria/gas
8 Sonda temperatura ritorno impianto
9 Valvola sfogo aria automatica (riscaldamento, incorporata nel circolatore)
10 Valvola sicurezza 3 bar
11 Circolatore
12 Tubo scarico condensa
13 Rubinetto scarico impianto
14 Flussostato di precedenza (con filtro)
15 Pressostato sicurezza min. press. acqua
16 Valvola gas
17 Sonda controllo temperatura sanitario
18 Manometro
19 Rubinetto caricamento impianto
20 By-pass impianto (incorporato nel gruppo idraulico della valvola a 3 vie)
21 Scambiatore sanitario
22 Valvola a tre vie motorizzata
23 Sifone raccoglicondensa
24 Valvola manuale sfogo aria gruppo combustione
25 Sonda temperatura mandata impianto
26 Termostato sicurezza caldaia (mandata)
27 Condotto aspirazione
28 Elettrodo accensione+rilevazione
29 Gruppo combustione (bruciatore + scambiatore primario)
30 Fusibile termico fumi
51 Convogliatore fumi
52 Camera di combustione
53 Bruciatore
54 Scambiatore primario
55 Tubo gas
56 Ingresso acqua aspirazione nel sifone condensa
57 Tappo per pulizia sifone condensa
58 Valvola di ritegno
59 Scarico condensa gruppo combustione

R Ritorno impianto
M Mandata impianto
C Uscita acqua calda
F Entrata acqua fredda
SC Scarico condensa
G Entrata Gas

Green Heating Technology ITALTHERM

Vista interna modelli KR

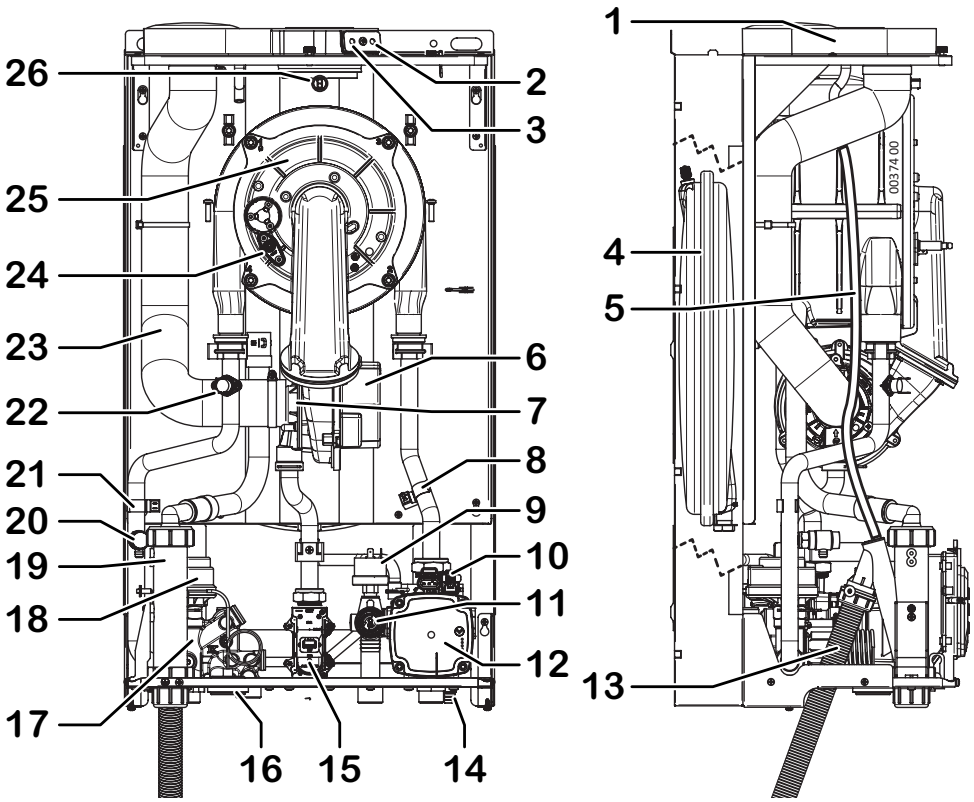

1 Flangia aspirazione/scarico fumi
2 Presa per prova combustione (aspirazione)
3 Presa per prova combustione (scarico)
4 Vaso espansione
5 Tubo scarico acqua da flangia aspirazione
6 Motoventilatore
7 Sistema di miscelazione aria/gas
8 Sonda temperatura ritorno impianto
9 Pressostato sicurezza min. press. acqua
10 Valvola sfogo aria automatica (riscaldamento, incorporata nel circolatore)
11 Valvola sicurezza 3 bar
12 Circolatore
13 Tubo scarico condensa
14 Rubinetto scarico impianto
15 Valvola gas
16 Manometro
17 By-pass impianto (incorporato nel gruppo idraulico della valvola a 3 vie)
18 Valvola a tre vie motorizzata
19 Sifone raccoglicondensa
20 Valvola manuale sfogo aria gruppo combustione
21 Sonda temperatura mandata impianto
22 Termostato sicurezza caldaia (mandata)
23 Condotto aspirazione
24 Elettrodo accensione+rilevazione
25 Gruppo combustione (bruciatore + scambiatore primario)
26 Fusibile termico fumi
71 Convogliatore fumi
72 Camera di combustione
73 Bruciatore
74 Scambiatore primario
75 Tubo gas
76 Ingresso acqua aspirazione nel sifone condensa
77 Tappo per pulizia sifone condensa
78 Scarico condensa gruppo combustione

Schema funzionale modelli KR

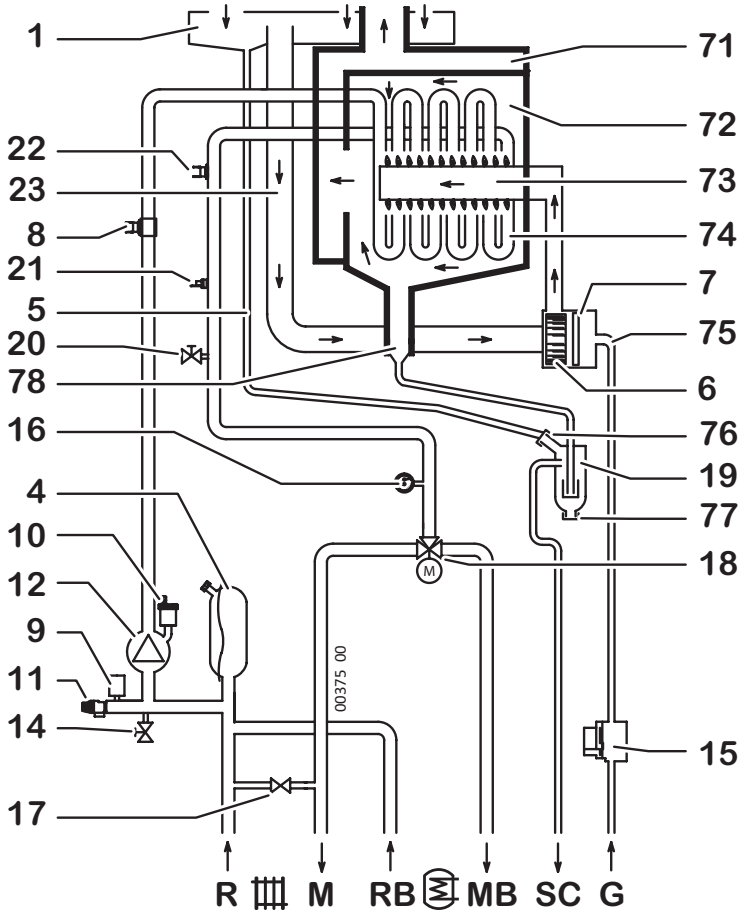

R Ritorno impianto
M Mandata impianto
RB Ritorno da bollitore
MB Mandata a bollitore
SC Scarico condensa
G Entrata Gas

Dati tecnici

DATI TECNICI	Unità di misura	City Class 25 K - KR			City Class 30 K			City Class 35 K - KR		
Gas di riferimento		G20	G31	G230	G20	G31	G230	G20	G31	G230
Certificazione CE		0476 CS 1134			0476 CS 1134			0476 CS 1134		
Categoria		II_{2HM3P}			II_{2HM3P}			II_{2HM3P}		
Tipo		B23 - B23P - B53 - B53P - C13 - C33 - C43 - C53 - C63(◊) - C83 - C93								
(◊) In configurazione C63 sono ammesse solo tipologie di scarico equivalenti ai tipi:		*C13-C33-C53-C83*								
Temperatura di funzionamento (min÷max)	°C	0 ÷ +60			0 ÷ +60			0 ÷ +60		
Portata Termica max. Qn	kW	25.0	25.0	25.0	30.0	30.0	30.0	33.2	33.2	33.2
Portata Termica max. in riscaldamento	kW	20.0	20.0	20.0	24.0	24.0	24.0	28.0	28.0	28.0
Portata Termica min. Qr	kW	2.5	2.5	2.5	3.0	3.0	3.0	3.5	3.5	3.5
Potenza Termica max. 60°/80°C *	kW	19.4	19.4	19.4	23.3	23.3	23.3	27.4	27.4	27.4
Potenza Termica min. 60°/80°C *	kW	2.4	2.4	2.4	2.8	2.8	2.8	3.3	3.3	3.3
Potenza Termica max. 30°/50°C *	kW	21.0	21.0	21.0	25.2	25.2	25.2	29.5	29.5	29.5
Potenza Termica min. 30°/50°C *	kW	2.7	2.7	2.7	3.1	3.1	3.1	3.7	3.7	3.7
Classe NO_X		6	6	6	6	6	6	6	6	6
CO corretto 0% O_2 (a Qn)	ppm	230.1	217.0	281.7	203.5	221.6	225.6	169.0	205.5	263.1
CO_2 (a Qn)	%	9.00	10.04	10.30	9.20	10.20	10.3	9.00	10.20	10.40
Quantità di condensa a Qn (a 30°/50°C *)	l/h	2.5	2.5	2.5	2.9	2.9	2.9	3.0	3.0	3.0
Quantità di condensa a Qr (a 30°/50°C *)	l/h	0.3	0.3	0.3	0.3	0.3	0.3	0.4	0.4	0.4
Valore di pH della condensa	pH	2.8	2.8	2.8	2.8	2.8	2.8	2.8	2.8	2.8
Temperatura dei fumi max	°C	61.5 60/80* Qr	61.5 60/80* Qr	61.5 60/80* Qr	69.0 60/80* Qn	69.0 60/80* Qn	69.0 60/80* Qn	64.0 60/80* Qn	64.0 60/80* Qn	64.0 60/80* Qn
Temperatura dei fumi min	°C	41.0 30/50* Qr	41.0 30/50* Qr	41.0 30/50* Qr	47.0 30/50* Qr	47.0 30/50* Qr	47.0 30/50* Qr	38.0 30/50* Qr	38.0 30/50* Qr	38.0 30/50* Qr
Portata massica fumi (a 60/80°C * a Qn)	kg/h	41.11	41.86	44.33	48.31	49.32	53.19	54.60	54.41	58.35
Portata massica fumi (a 60/80°C * a Qr)	kg/h	3.94	4.22	4.60	4.83	4.89	5.52	5.76	5.63	6.62
RENDIMENTO MISURATO										
Rendimento nominale (NCV) a 60°/80°C *	%	96.1			96.0			96.2		
Rendimento nominale (NCV) a 30°/50°C *	%	105.1			105.2			106.4		
Rendimento al 30% Qa (NCV) a 30°/50°C *	%	106.4			106.0			106.7		
** temperatura ritorno / temperatura mandata; NCV = Potere Calorifico Inferiore (=Hi)* ***Nota:*** *i dati sono stati rilevati con scarico coassiale orizzontale di lunghezza = 1 metro.*										
DATI RISCALDAMENTO										
Campo di selezione temperatura (min÷max) *zona principale, con campo a temperatura normale / bassa*	°C	35÷80 / 20÷45								
Campo di selezione temperatura (min÷max) *zona secondaria*	°C	20÷80								
Caratteristiche acqua (o liquido termovettore) impianto di riscaldamento *(* = se presenti parti in alluminio lungo l'impianto riscald.)*	°f pH	5 ÷ 15 °f pH 7.5 ÷ 9.5 (7.5 ÷ 8.5 *)								
Vaso espansione	l	8			8			10		
Pressione di precarica del vaso espansione	bar	1			1			1		
Pressione off / on del pressostato minima pressione impianto	bar	0.4 / 0.9 (±0.2)			0.4 / 0.9 (±0.2)			0.4 / 0.9 (±0.2)		
		Per consentire il corretto caricamento impianto, la pressione dell'acqua sanitaria dovrebbe essere superiore al valore ON del pressostato.								
Pressione max esercizio	bar	3			3			3		
Temperatura max	°C	90			90			90		
Temperatura funzione antigelo on / off	°C	5 / 30			5 / 30			5 / 30		
DATI SANITARIO										
Prelievo continuo ΔT 25°C	l/min	14.8 (K)			17.0			18.7 (K)		
Prelievo continuo ΔT 30°C	l/min	12.0 (K)			13.8			16.0 (K)		
Portata acqua min. *(per attivazione della richiesta sanitario)*	l/min	2.8 (K)			2.8			2.8 (K)		
Pressione min sanitario *(per attivazione della richiesta sanitario)*	bar	0.2 (K)			0.2			0.2 (K)		
Pressione max sanitario	bar	6 (K)			6			6 (K)		
Campo di selezione temperatura (min÷max)	°C	30÷55 (K) – 30÷60 (KR)			30÷55			30÷55 (K) – 30÷60 (KR)		
Temperatura media dei fumi (ACS, ΔT 25°C)	°C	54			59			56		
Temperatura media dei fumi (ACS, ΔT 30°C)	°C	57			62			59		

(segue)

Green Heating Technology ITALTHERM

DATI TECNICI *(segue)* Gas di riferimento	Unità di misura	City Class 25 K - KR			City Class 30 K			City Class 35 K - KR		
		G20	G31	G230	G20	G31	G230	G20	G31	G230
CARATTERISTICHE ELETTRICHE										
Tensione/Frequenza (tensione nominale)	V / Hz	220÷240 / 50 (230V)			220÷240 / 50 (230V)			220÷240 / 50 (230V)		
Potenza	W	73			85			86		
Grado di protezione		IP X5D			IP X5D			IP X5D		
CARATTERISTICHE DIMENSIONALI										
Larghezza - Altezza - Profondità	mm	*vedere "Dimensioni ed ingombro" a pagina 3*								
Peso netto / lordo	kg	28.4 / 30.8 (K) 28.1 / 30.5 (KR)			30.2 / 32.6			34.2 / 36.6 (K) 33.4 / 35.8 (KR)		
COLLEGAMENTI										
Collegamenti idraulici e gas		*vedere "Dimensioni ed ingombro" a pagina 3*								
Fumisteria: tipi, lunghezze e diametri		*vedere "Dimensionamento dei sistemi di fumisteria" a pagina 4*								
Prevalenza residua ventilatore	Pa	20 ÷ 130			10 ÷ 130			15 ÷ 130		
PRESSIONI ALIMENTAZIONE GAS										
Pressione nominale	mbar	20	37	20	20	37	20	20	37	20
Pressione in ingresso (min÷max)	mbar	17 ÷ 25	35÷40	17 ÷ 25	17 ÷ 25	35÷40	17 ÷ 25	17 ÷ 25	35÷40	17 ÷ 25
CONSUMO GAS										
a Qn	m³/h	2.64		2.05	3.17		2.46	3.51		2.72
	kg/h		1.94			2.33			2.57	
a Qr	m³/h	0.26		0.21	0.32		0.25	0.37		0.29
	kg/h		0.19			0.23			0.27	

Dati di combustione

DATI di COMBUSTIONE	Unità	City Class 25 K - KR	City Class 30 K	City Class 35 K - KR
Rendimento a Qn (NCV) a 60°/80°C	%	96.1	96.0	96.2
Rendimento al 30% Qn (NCV) a 60°/80°C	%	97.5	97.0	97.0
Quantità di condensa a Qn a 30°/50°C	l/h	2.1	2.3	2.5
Valore alcalino della condensa	pH	2.8	2.8	2.8
Temperatura max funzionamento sanitario	°C	75	75	75
Temperatura funzionamento Anti-Legionella (modd. KR) impostazione (campo di regolazione)	°C	60 (50...70)	60 (50...70)	60 (50...70)
Minima portata per attivazione sanitaria (modd. K)	l/min	2.8	2.8	2.8
Gas di riferimento		G20	G20	G20
Pressione di rete nominale	mbar	20	20	20
Portata termica max	kW	25.0	30.0	33.2
Portata termica min	kW	2.5	3.0	3.5
Potenza termica max a 60°/80°C	kW	19.4	23.3	27.4
Potenza termica min a 60°/80°C	kW	2.4	2.8	3.3
CO_2 Qn	%	8.9	9.2	9.0
CO_2 Qr	%	9.4	9.2	9.0
CO misurato Qn	ppm	120.0	140.0	104.0
CO misurato Qr	ppm	2.7	2.0	2.0
CO corretto 0% O_2 Qn	ppm	157.8	176.1	169.0
CO corretto 0% O_2 Qr	ppm	3.4	2.5	2.6
O_2 Qn	%	5.0	4.5	4.8
O_2 Qr	%	4.1	4.5	4.8
NO_X pond. corr. 0% O_2 e 70% U.R.	mg/kWh	32.0	35.4	40.0
Classe NO_X		6	6	6
NO_X misurato Qn	ppm	19.0	25.0	20.0
NO_X misurato Qr	ppm	12.0	15.0	15.0
NO_X corretto 0% O_2 Qn	ppm	25.0	31.8	27.3
NO_X corretto 0% O_2 Qr	ppm	14.9	19.1	19.5
Temperatura fumi Qn	°C	58.0	69.0	64.0
Temperatura fumi Qr	°C	61.5	65.0	58.0
Portata fumi Qn	kg/h	33.24	48.31	54.6
Portata fumi Qr	kg/h	3.94	4.93	5.76

(segue)

DATI di COMBUSTIONE	Unità	City Class 25 K - KR	City Class 30 K	City Class 35 K - KR
Rendimento di combustione 60°/80°C a Qn	%	98.10	97.61	97.81
Rendimento di combustione 60°/80°C a Qr	%	98.01	97.79	98.12
Perdite al mantello 60°/80°C a Qn	%	2.00	1.61	1.61
Perdite al mantello 60°/80°C a Qr	%	3.94	4.79	4.62
Perdite al mantello a bruciatore spento	%	1.58	1.92	1.85
Perdite al camino Qn	%	1.90	2.39	2.19
Perdite al camino Qr	%	1.99	2.29	1.88
Perdite al camino a bruciatore spento	%	0.12	0.13	0.11

Prevalenza disponibile all'impianto

modelli K

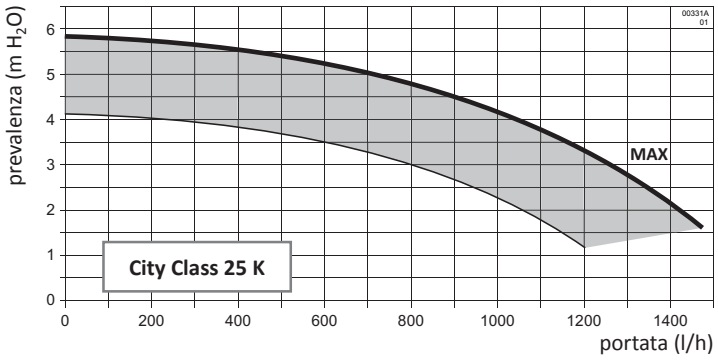

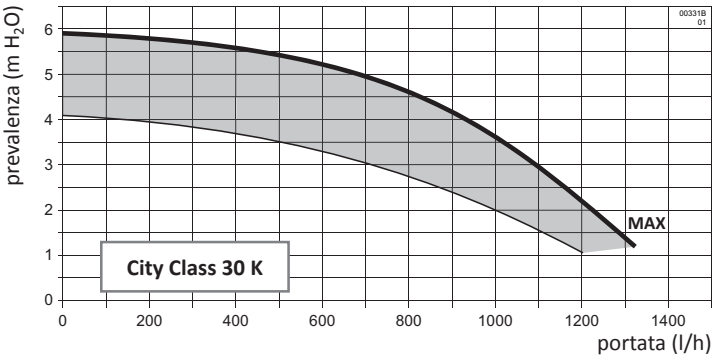

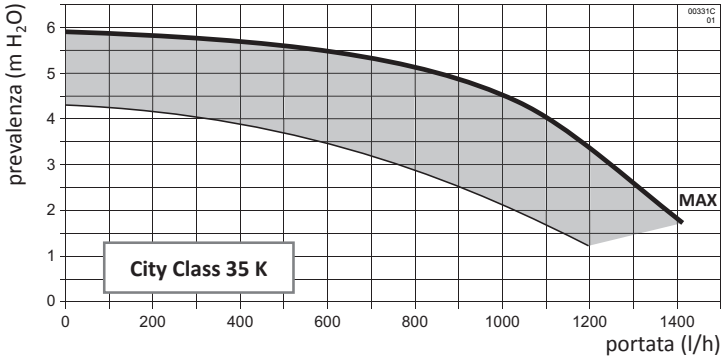

Le curve MAX rappresentate in questi grafici sono riferite alla prevalenza disponibile all'impianto con impostazioni di fabbrica (ved. parametro 35 sul libretto istruzioni caldaia) e sono al netto delle perdite di carico dei circuiti interni della caldaia. L'area rappresenta il campo di funzionamento del circolatore in modalità modulante (ved. parametro 33 sul libretto istruzioni caldaia).

I libretti di istruzioni sono disponibili per il download sul sito ***www.italtherm.it*** .

modelli KR

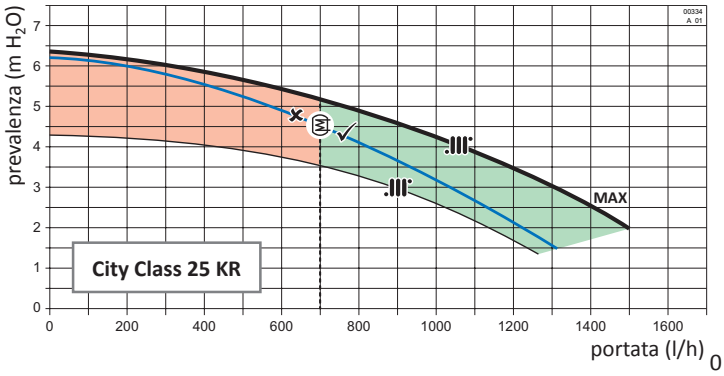

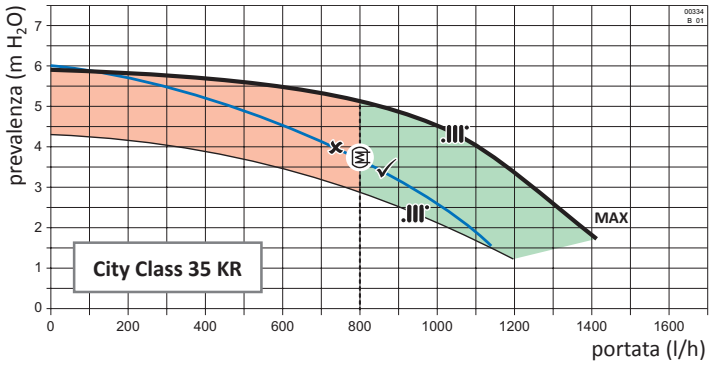

Le curve MAX rappresentate in questi grafici sono riferite alla prevalenza disponibile all'impianto con impostazioni di fabbrica (ved. parametro 35 sul libretto istruzioni caldaia) e sono al netto delle perdite di carico dei circuiti interni della caldaia. L'area rappresenta il campo di funzionamento del circolatore in modalità modulante (ved. parametro 33 sul libretto istruzioni caldaia).

I libretti di istruzioni sono disponibili per il download sul sito ***www.italtherm.it*** .

Dati ErP

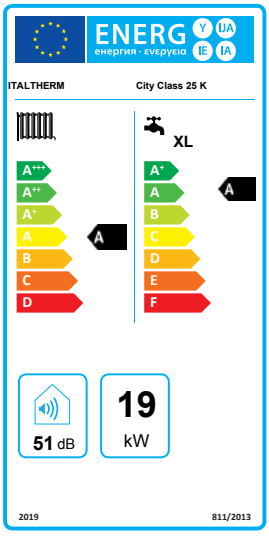

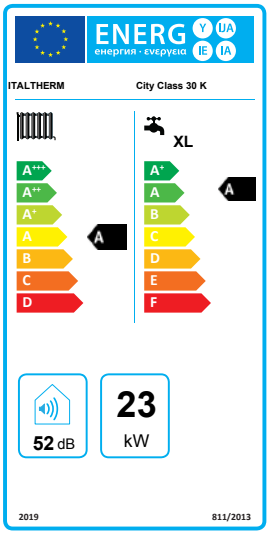

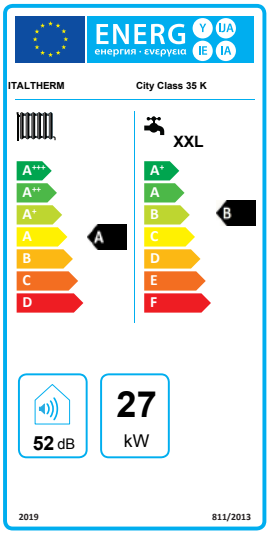

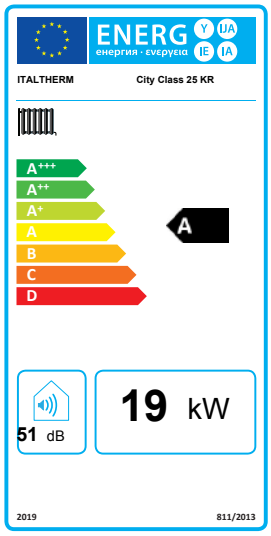

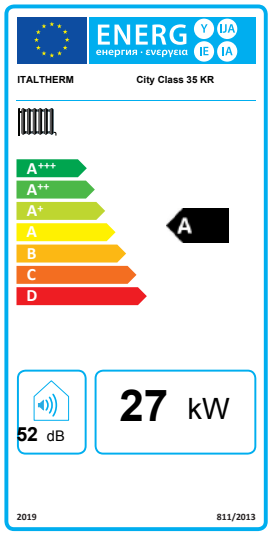

Dati ErP - EU 813/2013

Marchio: **Italtherm** Recapiti: **Italtherm Srl – Via Salvo D'Acquisto, 10 – 29010 Pontenure (PC) – Italia**			Modelli:	City Class 25 K	City Class 30 K	City Class 35 K	City Class 25 KR	City Class 35 KR
Dati ErP - EU 813/2013		**Simbolo**	**Unità**	**Valore**	**Valore**	**Valore**	**Valore**	**Valore**
Apparecchio a condensazione			SI / NO	SI	SI	SI	SI	SI
Apparecchio misto			SI / NO	SI	SI	SI	NO	NO
Caldaia di tipo B1			SI / NO	NO	NO	NO	NO	NO
Apparecchio di cogenerazione per il riscaldamento d'ambiente:			SI / NO	NO	NO	NO	NO	NO
Apparecchio a bassa temperatura (**)			SI / NO	NO	NO	NO	NO	NO
ErP riscaldamento	Potenza termica nominale	$P_{nominale}$	kW	19	23	27	19	27
	Potenza termica utile alla potenza termica nominale ad alta temperatura (*)	P_4	kW	19.4	23.3	27.4	19.4	27.4
	Potenza termica utile al 30% della Potenza termica nominale a bassa temperatura (**)	P_1	kW	6.4	7.7	9.1	6.4	9.1
	Efficienza energetica stagionale del riscaldamento d'ambiente (GCV)	η_S	%	91	90	91	91	91
	Efficienza utile alla potenza termica nominale ad alte temperature (*) (GCV)	η_4	%	86.5	86.5	86.6	86.5	86.6
	Efficienza utile al 30% della potenza termica nominale a basse temperature (**) (GCV)	η_1	%	95.8	95.5	96.1	95.8	96.1
ErP ACS	Profilo di carico dichiarato			XL	XL	XXL	XXL	XXL
	Efficienza energetica di riscaldamento dell'acqua (GCV)	η_{wh}	%	83	82	85	76	75
	Consumo quotidiano di energia elettrica	Q_{elec}	kWh	0.161	0.158	0.160	0.149	0.149
	Consumo quotidiano di combustibile	Q_{fuel}	kWh	23.5	23.9	28.4	29.8	30.3
Consumo ausiliario elettrico	A pieno carico	*elmax*	kW	0.027	0.034	0.035	0.027	0.035
	A carico parziale	*elmin*	kW	0.012	0.013	0.012	0.012	0.012
	In modo stand-by	P_{SB}	kW	0.005	0.005	0.005	0.005	0.005
Altre informazioni	Dispersione termica in standby	P_{stby}	kW	0.053	0.073	0.075	0.053	0.075
	Consumo energetico del bruciatore di accensione	P_{ign}	kW	0.000	0.000	0.000	0.000	0.000
	Livello della potenza sonora all'interno	L_{WA}	dB	51	52	52	51	52
	Emissioni di ossidi di azoto	NO_X	mg/kWh	32.0	35	40	32	40

(*) Regime ad alta temperatura: temperatura di ritorno di 60 °C all'entrata nell'apparecchio e 80 °C di temperatura di fruizione all'uscita dell'apparecchio.

(**) Bassa temperatura: temperatura di ritorno (all'entrata della caldaia) per le caldaie a condensazione 30 °C, per gli apparecchi a bassa temperatura di 37 °C e per gli altri apparecchi di 50 °C.

GCV *= Potere Calorifico Superiore (=Hs)*

Scheda prodotto - EU 811/2013

Marchio: **Italtherm** Recapiti: **Italtherm Srl – Via Salvo D'Acquisto, 10 – 29010 Pontenure (PC) – Italia**		Modelli:	City Class 25 K	City Class 30 K	City Class 35 K	City Class 25 KR	City Class 35 KR
Scheda prodotto - EU 811/2013	**Simbolo**	**Unità**	**Valore**	**Valore**	**Valore**	**Valore**	**Valore**
Profilo di carico dichiarato ACS			**XL**	**XL**	**XXL**	**XXL**	**XXL**
Classe di Efficienza energetica stagionale di riscaldamento di ambiente			**A**	**A**	**A**	**A**	**A**
Classe di Efficienza energetica di riscaldamento dell'acqua			**A**	**A**	**B**	**B**	**B**
Potenza termica nominale	$P_{nominale}$	kW	19	23	27	19	27
Consumo annuo di energia in riscaldamento	Q_{HE}	GJ	34	42	49	34	49
Consumo annuo di energia elettrica	*AEC*	kWh	35	35	35	–	–
Consumo annuo di combustibile	*AFC*	GJ	18	18	22	–	–
Efficienza energetica stagionale del riscaldamento d'ambiente (GCV)	η_S	%	91	90	91	91	91
Efficienza energetica di riscaldamento dell'acqua (GCV)	η_{wh}	%	83	82	85	76	75
Livello della potenza sonora all'interno	L_{WA}	dB	51	52	52	51	52

GCV *= Potere Calorifico Superiore (=Hs)*

Collegamenti elettrici

modelli K

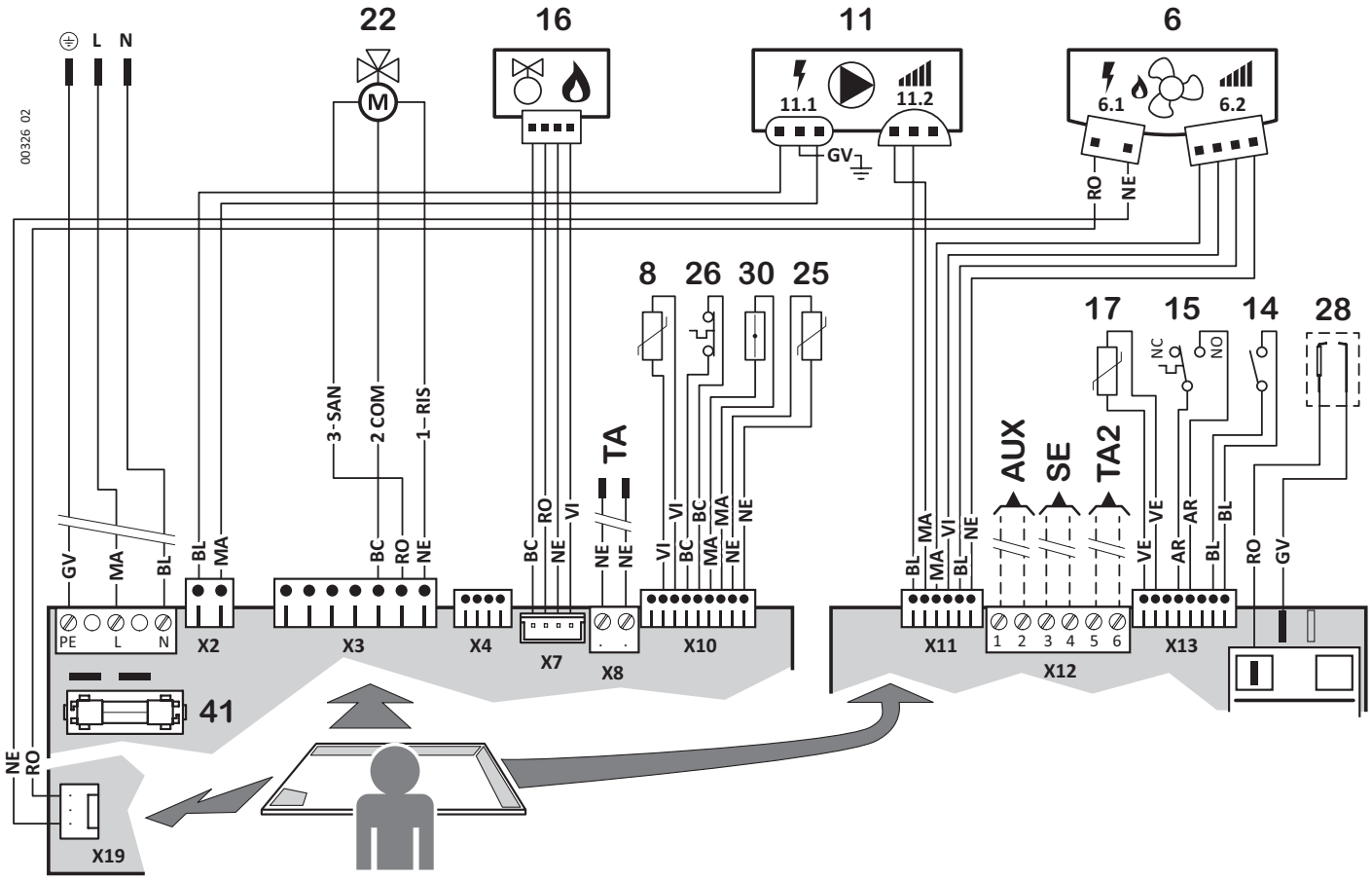

6.1 Motoventilatore - alimentazione
6.2 Motoventilatore - controllo velocità
8 Sonda temperatura ritorno impianto
11.1 Circolatore - alimentazione
11.2 Circolatore - controllo modulazione
14 Flussostato di precedenza (con filtro) (*)
15 Pressostato sicurezza min. press. acqua (*)
16 Valvola gas
17 Sonda controllo temperatura sanitario
22 Valvola a tre vie motorizzata
25 Sonda temperatura mandata impianto
26 Termostato sicurezza caldaia (mandata) (*)
28 Elettrodo accensione+rilevazione
30 Fusibile termico fumi
41 Fusibile F2A (2 A rapido)

(*) i contatti di questi componenti sono raffigurati in condizione di riposo (sistema a freddo, pressione impianto nulla, flusso nullo)

Componenti esterni, opzionali:

TA **Termostato ambiente:** *(anche Cronotermostato) Contatto semplice SELV. Chiuso = richiesta attiva. oppure* **Comando remoto** *(solo originale)*

SE *Predisposizione per kit sonda esterna*

TA2 *Predisposizione per termostato ambiente zone a temperatura differenziata*

AUX *Predisposizione per ingresso ausiliario, configurabile con Parametro* **46** *(vedere libretto istruzioni caldaia).*

Abbreviazioni: **COM** Comune ● **NC** Normalmente chiuso (contatto) ● **NO** Normalmente aperto (contatto) ● **RIS** Riscaldamento (comando deviazione) ● **SAN** Sanitario (comando deviazione)

Colori: **AR** arancio ● **BC** bianco ● **BL** blu ● **GI** giallo ● **GV** giallo-verde ● **MA** marrone ● **NE** nero ● **RO** rosso ● **VE** verde ● **VI** viola

Green Heating Technology ITALTHERM

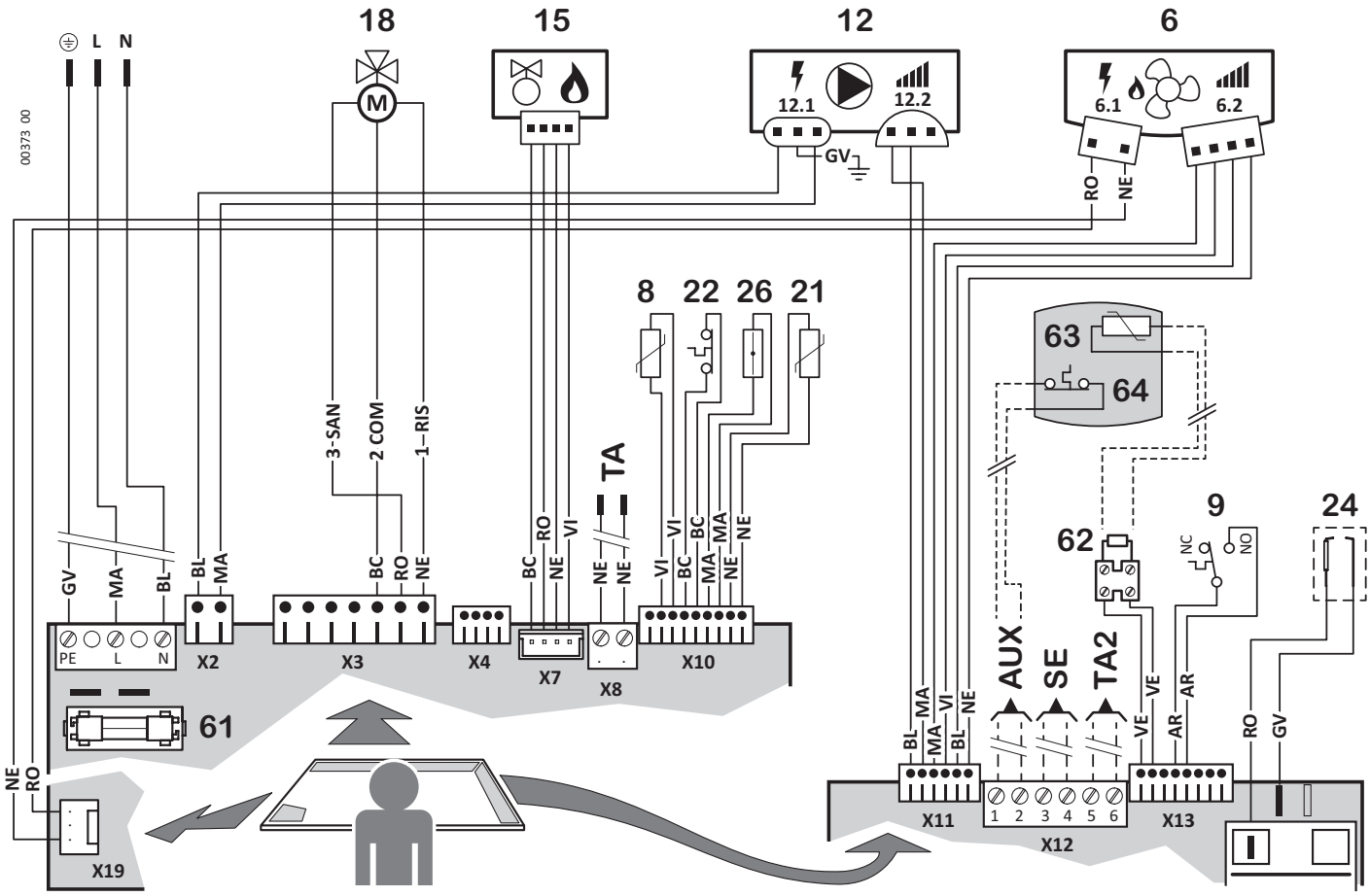

6.1 Motoventilatore - alimentazione
6.2 Motoventilatore - controllo velocità
8 Sonda temperatura ritorno impianto
9 Pressostato sicurezza min. press. acqua (*)
12.1 Circolatore - alimentazione
12.2 Circolatore - controllo modulazione
15 Valvola gas
18 Valvola a tre vie motorizzata
21 Sonda temperatura mandata impianto
22 Termostato sicurezza caldaia (mandata) (*)
24 Elettrodo accensione+rilevazione
26 Fusibile termico fumi
61 Fusibile F2A (2 A rapido)
62 Resistore 2.2 kOhm - 1/2W (**)

(*) i contatti di questi componenti sono raffigurati in condizione di riposo (sistema a freddo, pressione impianto nulla, flusso nullo)

(**) Eliminare solo se si collega il sensore 63. Per dettagli vedere libretto istruzioni caldaia

Componenti esterni, opzionali:

63 Sensore temperatura accumulo sanitario (**)
64 Termostato accumulo sanitario (*) (**)
TA **Termostato ambiente:** *(anche Cronotermostato) Contatto semplice SELV. Chiuso = richiesta attiva. oppure* **Comando remoto** *(solo originale)*
SE *Predisposizione per kit sonda esterna*
TA2 *Predisposizione per termostato ambiente zone a temperatura differenziata*
AUX *Predisposizione per ingresso ausiliario (anche per Termostato* accumulo sanitario **64***) configurabile con Parametro* **46** *(vedere libretto istruzioni caldaia).*

Abbreviazioni: **COM** Comune ● **NC** Normalmente chiuso (contatto) ● **NO** Normalmente aperto (contatto) ● **RIS** Riscaldamento (comando deviazione) ● **SAN** Sanitario (comando deviazione)

Colori: **AR** arancio ● **BC** bianco ● **BL** blu ● **GI** giallo ● **GV** giallo-verde ● **MA** marrone ● **NE** nero ● **RO** rosso ● **VE** verde ● **VI** viola

Dichiarazione per detraibilità 50% e 65%

Green Heating Technology
ITALTHERM

DETRAZIONE 50-65% per interventi di risparmio enegetico

DICHIARAZIONE DI DETRAIBILITÀ FISCALE

ITALTHERM SRL dichiara che le seguenti caldaie:

City CLASS 25 K
City CLASS 30 K
City CLASS 35 K
City PLUS 26K
City PLUS 32K
TIME 18 KR
TIME 27 K
TIME 27 KR
TIME 35 K
TIME 35 KR
TIME COMPACT 35 K
TIME SOLAR 18 K
TIME SOLAR 35 K
TIME MAX 27 K
TIME MAX 35 K
TIME POWER 50 K SP
TIME POWER 50 K
TIME POWER 70 K

sono modelli a CONDENSAZIONE con

CLASSE DI EFFICIENZA ENERGETICA A

Pertanto soddisfano le prescrizioni minime previste dalla legislazione vigente in materia di detrazioni fiscali ***(detrazione del 50% per interventi di risparmio energetico)***.

La detrazione per interventi di risparmio energetico sale al 65% qualora a tali apparecchi si aggiunga la contestuale installazione di sistemi di termoregolazione evoluti Italtherm (Comando remoto City Class con regolatore climatico cod. 401080010 Comando remoto con regolatore climatico cod. 401080001).

Pontenure 23/01/2018

ITALTHERM SRL

Ing. Giovanni FONTANA
Responsabile consulenza tecnica

ITALTHERM Srl • Via S. D'Acquisto,10 • 29010 Pontenure (PC) • Tel (+39) 0523.575600 • www.italtherm.it • info@italtherm.it

Green Heating Technology
ITALTHERM

DICHIARAZIONE DI CONFORMITA' CE

L'azienda
con sede in

ITALTHERM srl
via S. d'Acquisto
29010 Pontenure, PC - ITALY

dichiara che

le caldaie a marchio **ITALTHERM,** modelli :

CONDENSING BOILERS	
CITY CLASS 25 K	CITY CLASS 25 KR
CITY CLASS 30 K	CITY CLASS 30 KR
CITY CLASS 35 K	CITY CLASS 35 KR

Sono conformi ai requisiti essenziali delle seguenti Direttive e Regolamenti Europei :

- Gas appliances and relative devices Directive **2009/142/EC (GAD)**
- Efficiency Requirements Directive **92/42/EEC (BED)** and Commision Regulation (EU) **No.813/2013**
- Ecodesign requirements for energy-related products Directive **2009/125/EC**
- Labelling and standard product information of the consumption of energy and other resources by energy-related products Directive **2010/30/EC** and Commision Regulation (EU) **No.811/2013**

- Low voltage Directive **2014/35/UE (LVD)**
- Electromagnetic compatibility Directive **2014/30/UE (EMC)**

e per quanto riguarda le caratteristiche tecniche costruttive e funzionali alle seguenti normative :

- ***EN 15502-1:2012+A1:2015*** *for "Gas-fired heating boilers. General requirements and tests"*
- ***EN 15502-2-1:2012*** *for "Gas-fired central heating boilers. Specific standard for type C appliances and type B2, B3 and B5 appliances of a nominal heat input not exceeding 1000 kW"*

così come risultante dal Test Report n.2001134 rilasciato da Kiwa Cermet Italia S.p.a. come Notified Body n. 0476 e relative EC PIN number 0476CS1134.

Data:
2017/09/03

Firma

Paolo Mazzoni
Legal Representative

Rolando Galmarini
Technical Director

ITALTHERM srl
Via D'Acquisto snc – 29010 Pontenure (PC) – ITALIA
Tel.+39 0523 575611 – Fax +39 0523 575600
info@italtherm.it – P.Iva/C.F.: 01594830331

CERTIFICATE

Number	KIP-15839/E (Rev.1)	Replaces	KIP-15839/E
Issued	22-08-2018	Scope	Directive 92/42/EEC Regulation (EU) No. 813/2013
Report	2001134/4	Page	1 of 2
PIN	0476CS1134		

EC TYPE EXAMINATION CERTIFICATE

Kiwa Cermet Italia, notified body for council Directive 92/42/EEC, hereby declares that according to article 4 of commission regulation (EU) No. 813/2013 the products

Central heating condensing boilers

Trade mark: **ITALTHERM**

Models: CITY CLASS 25 K, CITY CLASS 25 KR, CITY CLASS 25 KP, CITY CLASS 30 K, CITY CLASS 30 KR, CITY CLASS 30 KP, CITY CLASS 35 K, CITY CLASS 35 KR, CITY CLASS 35 KP CITY BOX 25 K, CITY BOX 35 K, CITY OPEN 25 K, CITY OPEN 35 K

Placed on the market by **Italtherm srl**
Via Salvo D'Acquisto, 29010 Pontenure (PC)
Italia

Have achieved the following (see Annex 1) full and part load efficiencies.

The assessment test have been performed using the following standards as guidelines:

EN 15502-1:2012 + A1:2015,
EN 15502-2-1:2012 + A1:2016

The validity of this certificate can be verified on request at the following e-mail address: info@kiwa.it
This certificate will expire if there have been any changes to the product that may have an impact on compliance with the requirements of the Directive, as well as on updates and / or changes to the Technical Standards applicable unless specifically approved by Kiwa Cermet Italia

Kiwa Cermet Italia S.p.A.
Società con socio unico, soggetta all'attività di direzione e coordinamento di Kiwa Italia Holding Srl
Via Cadriano, 23
40057 Granarolo dell'Emilia (BO)
Unità locale
Via Treviso 32/34
31020 San Vendemiano (TV)
Tel +39. 0438 411755
Fax +39.0438 22428
E-mail: info@kiwacermet.it
www.kiwa.it
www.kiwacermet.it

GASTEC

Chief Operating Officer
Giampiero Belcredi

Kiwa Approved
EC Directive
EC TYPE EXAMINATION
92/42/EEC
GASTEC

Organismo Notificato n. 0476

SGQ N° 007A
SGA N° 010D
PRD N° 069B
FSM N° 004I
PRS N° 089C

Rev.8

Green Heating Technology ITALTHERM

CERTIFICATE

Number	KIP-15839/E (Rev.1)	Replaces	KIP-15839/E
Issued	22-08-2018	Scope	Directive 92/42/EEC Regulation (EU) No. 813/2013
Report	2001134/4	Page	2 of 2
PIN	0476CS1134		

EC TYPE EXAMINATION CERTIFICATE

ANNEX 1

Models:

	CITY CLASS 25 K CITY CLASS 25 KP	CITY CLASS 25 KR	CITY CLASS 30 K CITY CLASS 30 KP	CITY CLASS 30 KR
η_{100}	96,1 %	96,1 %	96,0 %	96,0 %
η_{30}	106,4 %	106,4 %	106,0 %	106,0 %
η_4	86,5 %	86,5 %	86,5 %	86,5 %
η_1	95,8 %	95,8 %	95,5 %	95,5 %
P_4	19,4 kW	19,4 kW	23,3 kW	23,3 kW
P_1	6,4 kW	6,4 kW	7,7 kW	7,7 kW
C.Heater?	Yes	No[1]	Yes	No[1]
B_1 Boiler?	No	No	No	No
Type of boiler:	"Condensing"	"Condensing"	"Condensing"	"Condensing"

	CITY CLASS 35 K CITY CLASS 35 KP	CITY CLASS 35 KR	CITY BOX 25 K CITY OPEN 25 K	CITY BOX 35 K CITY OPEN 35 K
η_{100}	96,2 %	96,2 %	96,1 %	96,2 %
η_{30}	106,7 %	106,7 %	106,4 %	106,7 %
η_4	86,6 %	86,6 %	86,5 %	86,6 %
η_1	96,1 %	96,1 %	95,8 %	96,1 %
P_4	27,4 kW	27,4 kW	19,4 kW	27,4 kW
P_1	9,1 kW	9,1 kW	6,4 kW	9,1 kW
C.Heater?	Yes	No[1]	Yes	Yes
B_1 Boiler?	No	No	No	No
Type of boiler:	"Condensing"	"Condensing"	"Condensing"	"Condensing"

[1] The boiler can be connected to an external tank for the domestic hot water production

Note:
η_{100} = At rated heat output and high-temperature regime - NCV (*)
η_{30} = At 30 % of rated heat output and low-temperature regime - NCV (**)
η_4 = At rated heat output and high-temperature regime - GCV (*)
η_1 = At 30 % of rated heat output and low-temperature regime - GCV (**)
P_4 = At rated heat output and high-temperature regime (*)
P_1 = At 30 % of rated heat output and low-temperature regime (**)
C.Heater = Combination heater (Yes = with domestic hot water production / No = Heating system only)
B_1 Boiler = B_1 according CEN/TR 1749:2014
Type of boiler = "Condensig Boiler" or "Low Temperature Boiler" or Other Boiler"

Efficiency's values have been measured with gas G20.
(n.t.= not tested)

(*) High-temperature regime means 60 °C return temperature at heater inlet and 80 °C feed temperature at heater outlet.
(**) Low temperature means for condensing boilers 30 °C, for low-temperature boilers 37 °C and for other heaters 50 °C return temperature (at heater inlet).

Kiwa Cermet Italia S.p.A.
Società con socio unico, soggetta all'attività di direzione e coordinamento di Kiwa Italia Holding Srl
Via Cadriano, 23
40057 Granarolo dell'Emilia (BO)
Unità locale
Via Treviso 32/34
31020 San Vendemiano (TV)
Tel +39. 0438 411755
Fax +39.0438 22428
E-mail: info@kiwacermet.it
www.kiwa.it
www.kiwacermet.it

GASTEC

CERTIFICATE

kiwa

Number	KIP-15839/G	Scope	Regulation (EU) 2016/426
Issue date	22-06-2018	Module	B
Expire date	21-06-2028		
PIN	0476CS1134	Report	2001134/4
Replaces	—	Page	1 of 1

EU TYPE-EXAMINATION CERTIFICATE

Kiwa Cermet Italia declares that the products type:

Central heating condensing boilers

Trade mark: **ITALTHERM**

Models: CITY CLASS 25 K, CITY CLASS 25 KR, CITY CLASS 25 KP, CITY CLASS 30 K, CITY CLASS 30 KR, CITY CLASS 30 KP, CITY CLASS 35 K, CITY CLASS 35 KR, CITY CLASS 35 KP, CITY BOX 25 K, CITY BOX 35 K, CITY OPEN 25 K, CITY OPEN 35 K

Placed on the market by **ITALTHERM srl**

Via S. d'Acquisto, 29010 Pontenure (PC), Italy

meet the essential requirements as described in the
Regulation (EU) 2016/426 relating to appliances burning gaseous fuels.

Appliance type: B_{23}, B_{53}, B_{23P}, B_{53P}, C_{13}, C_{33}, C_{43}, C_{53}, C_{63}, C_{73}, C_{83}, C_{93}

Countries: AL, AT, BE, BG, CH, CY, CZ, DE, DK, EE, ES, FI, FR, GB, GR, HR, HU, IE, IS, IT, LT, LU, LV, MK, MT, NO, NL, PL, PT, RO, SE, SI, SK, TR

Related to the following gas groups:

Group	mbar
E	20
H	20;25
L	25

Group	mbar
Esi	20/25
E(S)	20
Er	20/25

Group	mbar
E(R)	20
M	20
P	30; 37; 50

The above gas groups can be combined according to the standard EN437:2009 and national situation of countries.

The assessment test have been performed using the following standards as guidelines:
EN 15502-1:2012+A1:2015
EN 15502-2-1:2012+A1:2016

The validity of this certificate can be verified on request at the following e-mail address: info@kiwa.it
This certificate will expire if there have been any changes to the product that may have an impact on compliance with the requirements of the Directive. This certificate will expire if there have been any updates and / or changes to the Technical Standards applicable unless specifically approved by Kiwa Cermet Italia.

Chief Operating Officer
Giampiero Belcredi

IAF

ACCREDIA L'ENTE ITALIANO DI ACCREDITAMENTO

SGQ N° 007A
SGA N° 010D
PRD N° 069B
FSM N° 004I
PRS N° 089C

CE

Organismo Notificato n. 0476

Rev.0

Green Heating Technology ITALTHERM

Note

ITALTHERM

www.italtherm.it

ITALTHERM Srl declina ogni responsabilità per eventuali errori di stampa e/o trascrizione contenuti nel presente fascicolo. Nell'intento di migliorare costantemente i propri prodotti, l'azienda si riserva il diritto di variare le caratteristiche ed i dati indicati nel presente fascicolo in qualunque momento e senza preavviso.

963000016_03 - 20201016